第24回全九州大学春季バスケットボール選手権大会組合せ表

男　子　の　部

1 東海大学九州
2 崇城大学
3 長崎大学
4 久留米大学
5 福岡工業大学
6 大分大学
7 福岡教育大学
8 日本経済大学
9 北九州市立大学
10 熊本大学
11 長崎県立大学佐世保校
12 宮崎大学
13 九州共立大学
14 福岡大学
15 長崎大学経済学部
16 熊本学園大学
17 佐賀大学
18 鹿児島大学
19 長崎総合科学大学
20 鹿屋体育大学
21 九州国際大学
22 第一工業大学
23 宮崎産業経営大学
24 西南学院大学
25 熊本県立大学
26 日本文理大学
27 九州産業大学

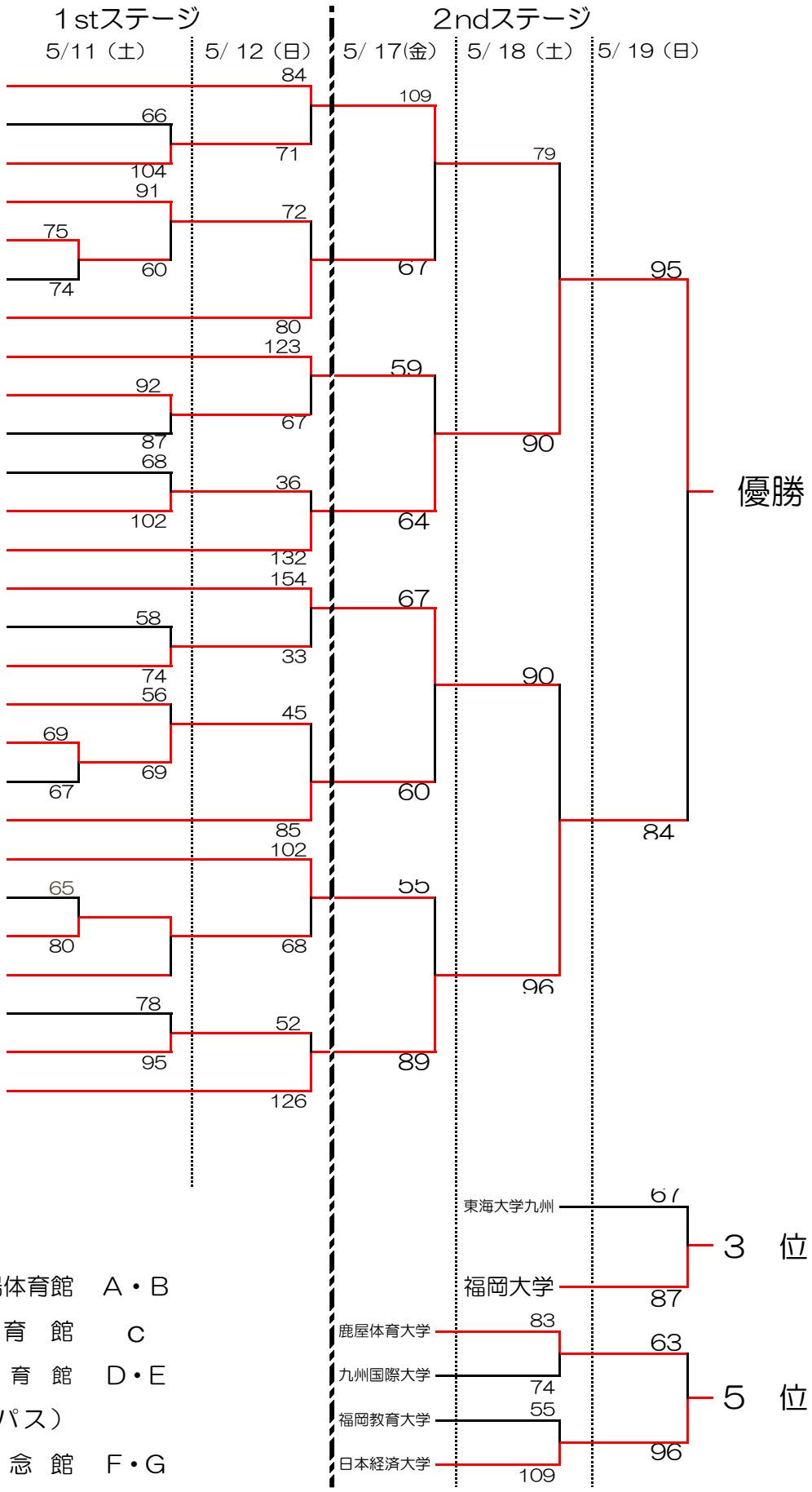

試　合　会　場

佐世保市東部スポーツ広場体育館	A・B
玉名市総合体育館	C
松前記念総合体育館（東海大学熊本キャンパス）	D・E
福原学園鶴鳴記念館	F・G